SWEDBE

www.swedbe.com info@swedbe.com

English

Installation
Always turn off the water supply to the mixer before servicing. (Except when adjusting aerator.)

Fitting the mixer to the top/basin
Arrange the fixing parts as the right side sketch to install the faucet. The mixer has an O-ring in its base that seals against the top/basin. Make sure the O-ring is correctly seated in its recess when you fit the mixer.

Replacing bath tub mixer diverter
With the diverter in the closed position, remove the knob by releasing the screw in the outlet. Then unscrew the diverter from the below using a 12mm Allen key. Refit in the reverse order.

Maintenance:
Clean the surface and components and replace when necessary.

Function:
In order to make sure the function can be well performed, check connections for any leaks.

Warning!
Before installing ANY mixer be sure to flush the water outlets so as not to clog the mixer!
Connect the HOT water on the LEFT and COLD water on the RIGHT when installing the shower and bath mixer.
If there is a risk of freezing, Drain the water from the mixer, remove the cartridge and store in a warm area.

Specfications

Flow pressure:	min. 0.5bar recommended 1-5bar
Operating pressure:	max. 10bar
Hot water inlet temperature:	max. 90°C
Flow rate at 3 bar flow pressure:	approx. 14l/min for basin mixer approx. 20l/min for bath/shower mixer
Recommended (energy saving):	60°C

If static pressure exceeds 5 bar, a pressure-reducing valve must be fitted.

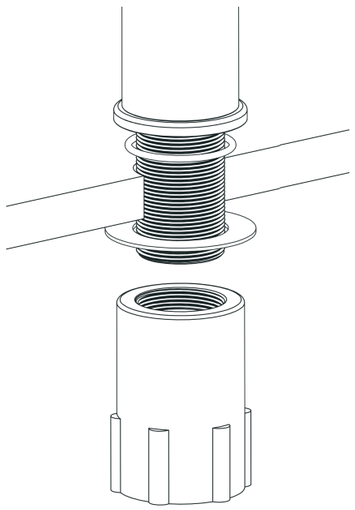

Русский

Монтаж
При сервисных работах всегда перекрывать доступ воды к смесителю. (За исключением работ по замене аэратора.)

Крепление смесителя к столешнице/раковине.
Установить крепеж в корпус смесителя как показано на рисунке. Снизу смесителя устанавливается кольцо, которое должно плотно прилегать к столешнице/раковине. Проверить, чтобы кольцо правильно располагалось при установке в канавке смесителя. Закрепить смеситель на устанавливаемой поверхности.

Замена переключателя смесителя для ванны
В закрытом положении переключателя кнопка откручивается с помощью поворота винта внутри выпускного отверстия. Выкрутить переключатель вниз, используя 12-ти мм шестигранный ключ. Устанавливается в обратном порядке.

Обслуживание
Очистите поверхность и компоненты и при необходимости замените.

Проверка перед использованием
После установки проверьте соединения на предмет утечек.

Для правильной работы индикатора горячая/холодная вода, ГОРЯЧАЯ вода подключается слева, ХОЛОДНАЯ вода подключается справа.
При риске замерзания. Просушить смеситель, вынуть картридж. Хранить в отапливаемом помещении.

Технические характеристики

Рабочее давление:	мин. 0.5bar рекомендуемое 1-5bar
Максимальное давление:	макс. 10bar
Горячая вода макс. темп:	макс. 90℃
Поток при давлении 3 bar	прибл. 14л/мин смес.для раковины прибл. 20л/мин смес. для ванны/душа
Рекомендуемая темп-ра(энергоэффективная)	60℃

При превышении стат. давл. 5 bar, необходимо установить редуктор давления.

Внимание!
Перед установкой ЛЮБОГО смесителя обязательно промойте выходы воды, чтобы не засорить смеситель!

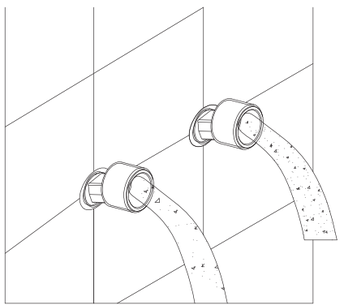

SWEDBE

1010,1010B,1011,1011B,1020,1020B,1030,1030B,1035,1035B,1040,1040B,1041,1041B,1050,1050B
1055,1055B

1010,1010B

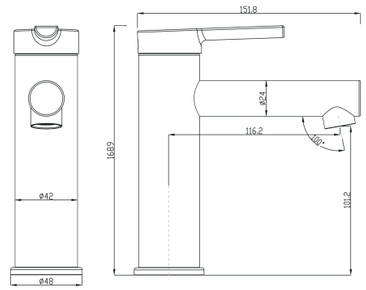

1011,1011B

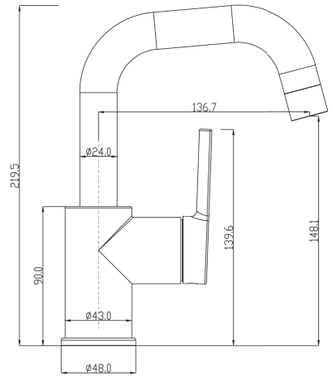

1020,1020B

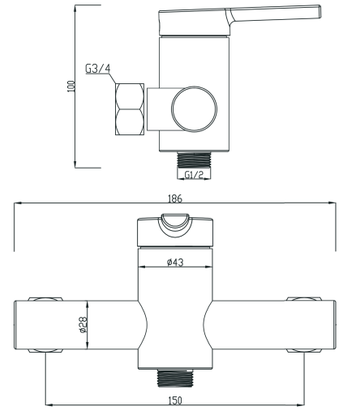

1030,1030B

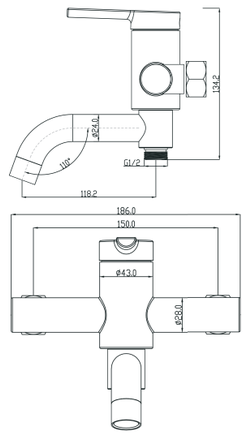

1035,1035B

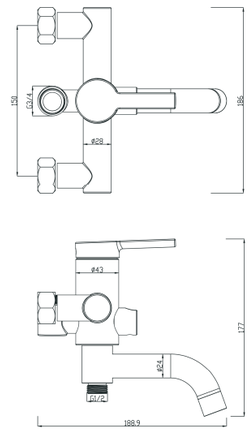

1040,1040B

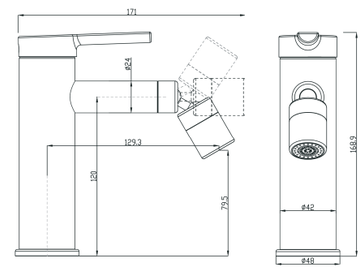

1041,1041B

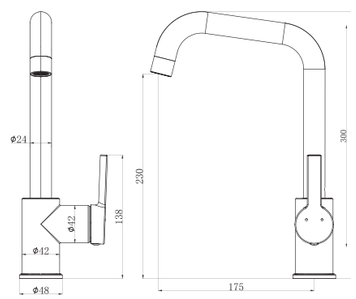

1050,1050B

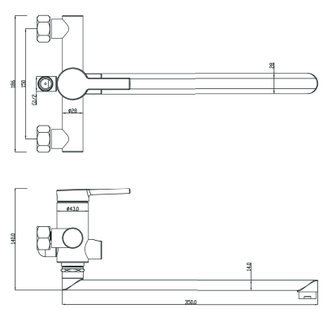
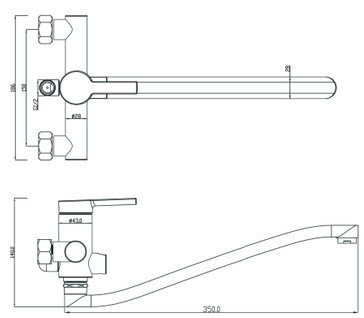
1055 ,1055B